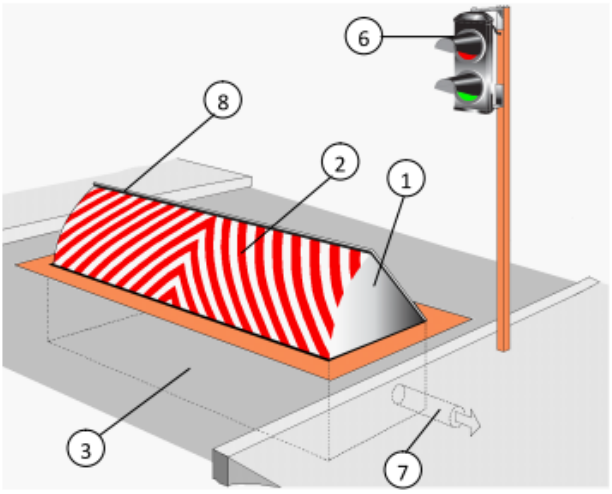
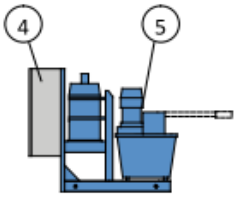
RSB76H





Гидравлический блокиратор RSB76H был разработан в качестве эффективного средства управления доступом к объектам с высокой степенью защиты (ударопрочность: K4 - 610КДж), такие как посольства, аэропорты, стратегические объекты и т.д.

RSB76H имеет преимущество, такое, что не требуется специальная тумба для размещения механизма привода.

Гидравлическая группа может быть расположена на расстоянии до 15 м от блокиратора. Это облегчает размещение нескольких блокираторов встык для контроля слишком широких проездов.

Запас энергии аккумулятора позволяет использовать до 3-х рабочих циклов в случае сбоя питания.

RSB76E доступен в 3-х вариантах в зависимости от ширины: 3000, 3500 и 4000 мм (ширина препятствия).

Описание:

1. Рама выполнена из толстых профилей из оцинкованной стали. Препятствие зафиксировано на оси (ось в нержавеющей стали) управляется 1 мощным поршнем. Два других маленьких поршня гарантируют эффективное удержание препятствия в поднятом положении, для обеспечения надлежащего сопротивления воздействию в двух направлениях. Контроль за положением поршней осуществляется индуктивными водонепроницаемыми датчиками.
2. Передняя поверхность барьера закрыта изогнутым листом металла, закрытого с обоих торцов, окрашенной белой эмалью с красным светоотражающими полосками, которая закрывает механизм.
3. Оцинкованный металлический каркас, погруженный в бетонную яму.
4. Блок управления AS1300, позволяющий выполнять различные команды и подключать дополнительное оборудование.
5. Гидравлическая силовая установка, помещенная отдельно от RSB содержит:
   - двигатель,
   - гидравлический насос,
   - масленый сумматор,
   - масленый бак,
   - фильтр с датчиком масла,
   - два гидравлических клапана,
   - манометр,
   - регулятор давления и предохранительный клапан,
   - поддон.

Примечание: Как правило, гидравлическая силовая установка установлена по левой стороне мобильного препятствия. Устанавливая его справа, пожалуйста, укажите это при заказе т.к. потребуется небольшая модификация оборудования.

6. Двухцветный (зеленый/красный), однонаправленный светодиодный светофор.

Работа RSB без светофора запрещена Automatic Systems.

7. Трубка, связывающая барьер с генератором энергии. Стандартно оборудование включает гибкие шланги 5 м.
8. Покрытие стального листа: песок + металлизация + порошковая краска RAL 2000, толщиной 80 - 100 микрон.

AUTOMATIC SYSTEMS
TIER GROUP

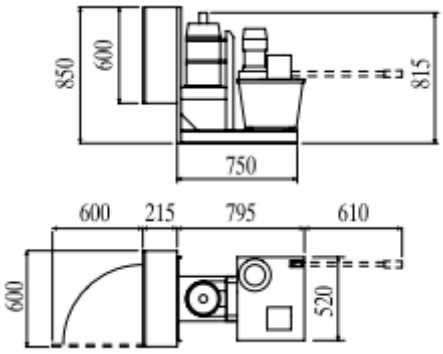
RSB76H

Технические характеристики:

Ударопрочность	DoS K4 (останавливает автомобиль 6,8 тонн на скорости 48 км / ч)
Питание	230 Вольт (10A + N + GND)
Мощность	max. 1,5 Кватт
Гидравлическая жидкость	22 cSt oil
Рабочая температура	от -20°C* до + 50°C (* -40°C адаптированным маслом) блок управления должны храниться в помещении в диапазоне 0°C до +40°C.
Вес	1170 Кг. (ширина 3000 mm)
	1372 Кг. (ширина 3500 mm)
	1575 Кг. (ширина 4000 mm)
Вес гидравлического блока управления + блок управления	175 Кг.
Время работы	3 секунды (в зависимости от температуры масла и длина шлангов между гидравлическим силовым агрегатом и препятствием)
Максимальная нагрузка	20 тонн на ось
Наработка на отказ	1,500,000 циклов
IP RSB:	IP44
Гидравлическая группа	IP54
Сертификат	Соответствует EC стандартам

Опции:

- Дополнительный светодиодный светофор.
- Мачта светофора
- Кнопка (открыть - стоп - закрыть).
- Гидравлический шланг: 10 или 15 м.
- Индуктивный датчик.
- Фотоэлементы безопасности.
- ИБП (аварийный источник питания для блока управления).
- Ручной насос.



Габаритные размеры:

